bonprix.

944042

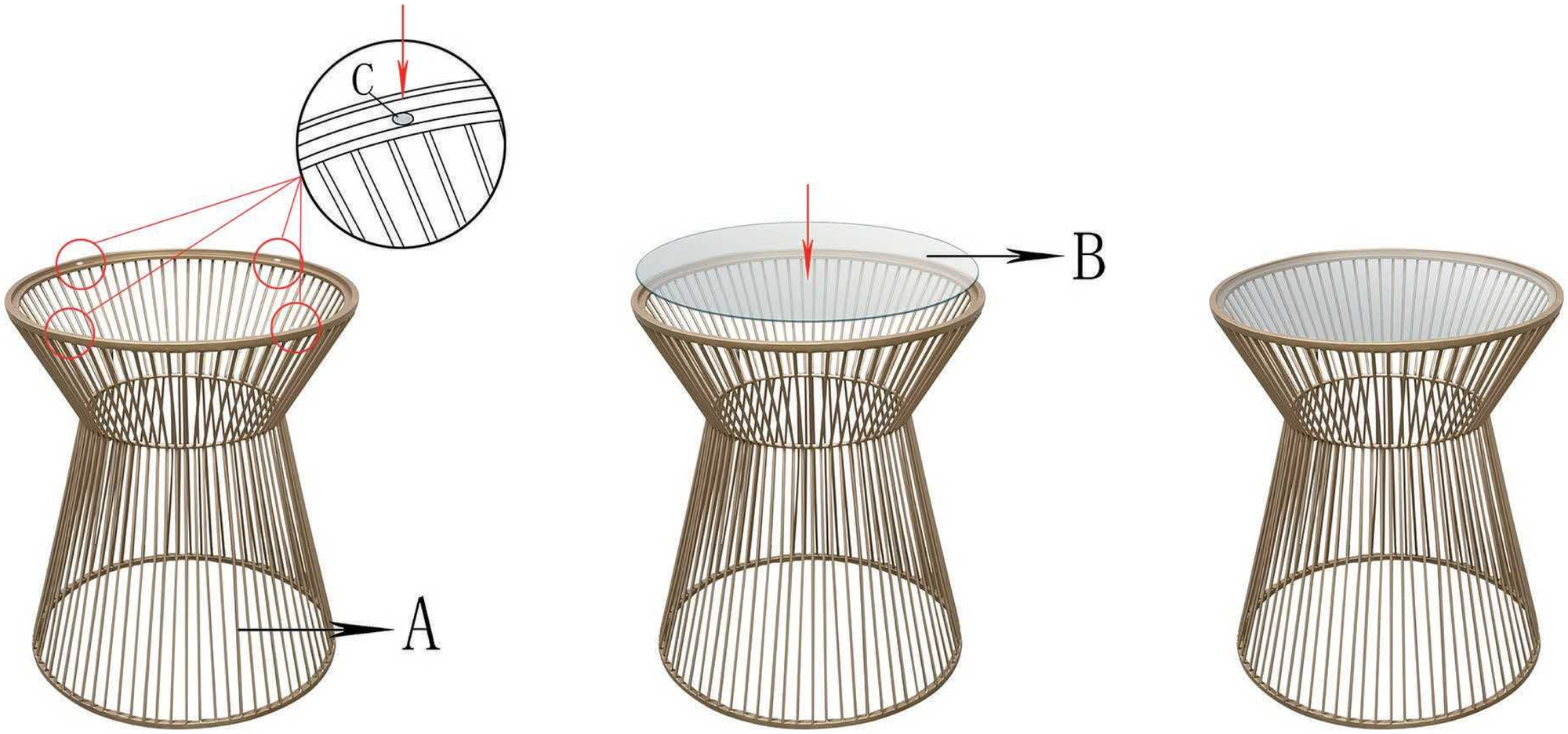

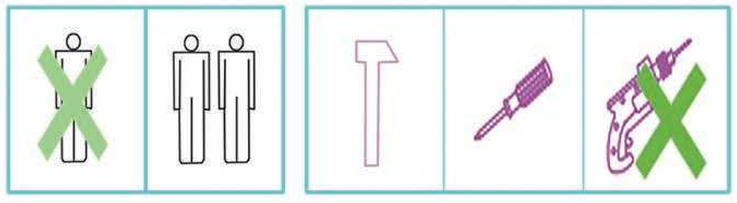

Ax1	Bx1	Cx4